FICHE TECHNIQUE

Imprimante 3D Zaxe X3

- Matériaux pris en charge : PLA, ABS, PETG, Nylon, Flex et fibre de carbone, Bois, Cuivre, Filaments chargés méta
- Pilotage à distance avec xCloud
- Calibration automatique
- Garantie 2 ans constructeur

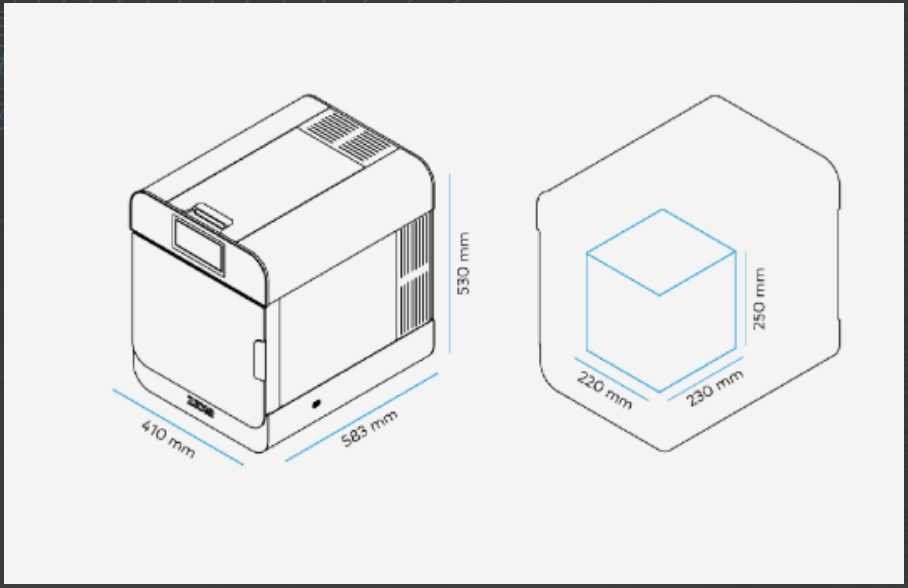

FICHE TECHNIQUE

Imprimante 3D Zaxe X3

Propriétés de l'imprimante 3D	
Dimensions	410 x 583 x 530 mm
Volume de construction	220 x 230 x 250 mm
Zone d'impression	Fermé, isolé thermiquement
Panneau d'utilisateur	Écran tactile couleur 5"
Tête d'impression	Unique, Titane E3D V6
Étalonnage	Entièrement automatique
Protection contre les pannes de courant	Oui
Capteur de filaments	Oui
Filtre	Filtre HEPA + charbon
Période de garantie	24mois

Logiciel et connectivité	
Logiciel	xDesktop
Types de fichiers pris en charge	.stl, .amf, .gcode
Connexions	Wi-Fi, Ethernet, USB, disque flash

Propriétés d'impression	
Diamètre de la buse	0,25/0,4/0,5/0,6mm
Résolution de calque	25 - 400 microns
Matériau du lit	Table de construction PEI chauffée, flexible et magnétique
Temp max lit.	100ºC
Température maximale de l'extrudeuse.	300ºC

Matériel	
Alimentation matérielle	Bobine de filaments
Diamètre des filaments	1,75mm
Matériaux pris en charge	PLA, ABS, PETG, Nylon, Flex et fibre de carbone, Bois, Cuivre, Filaments remplis de métal